PŘÍČEL A KŘÍDLA - VÝZTUŽ, VYTYČENÍ
M 1:25

PŮDORYS
M 1:25

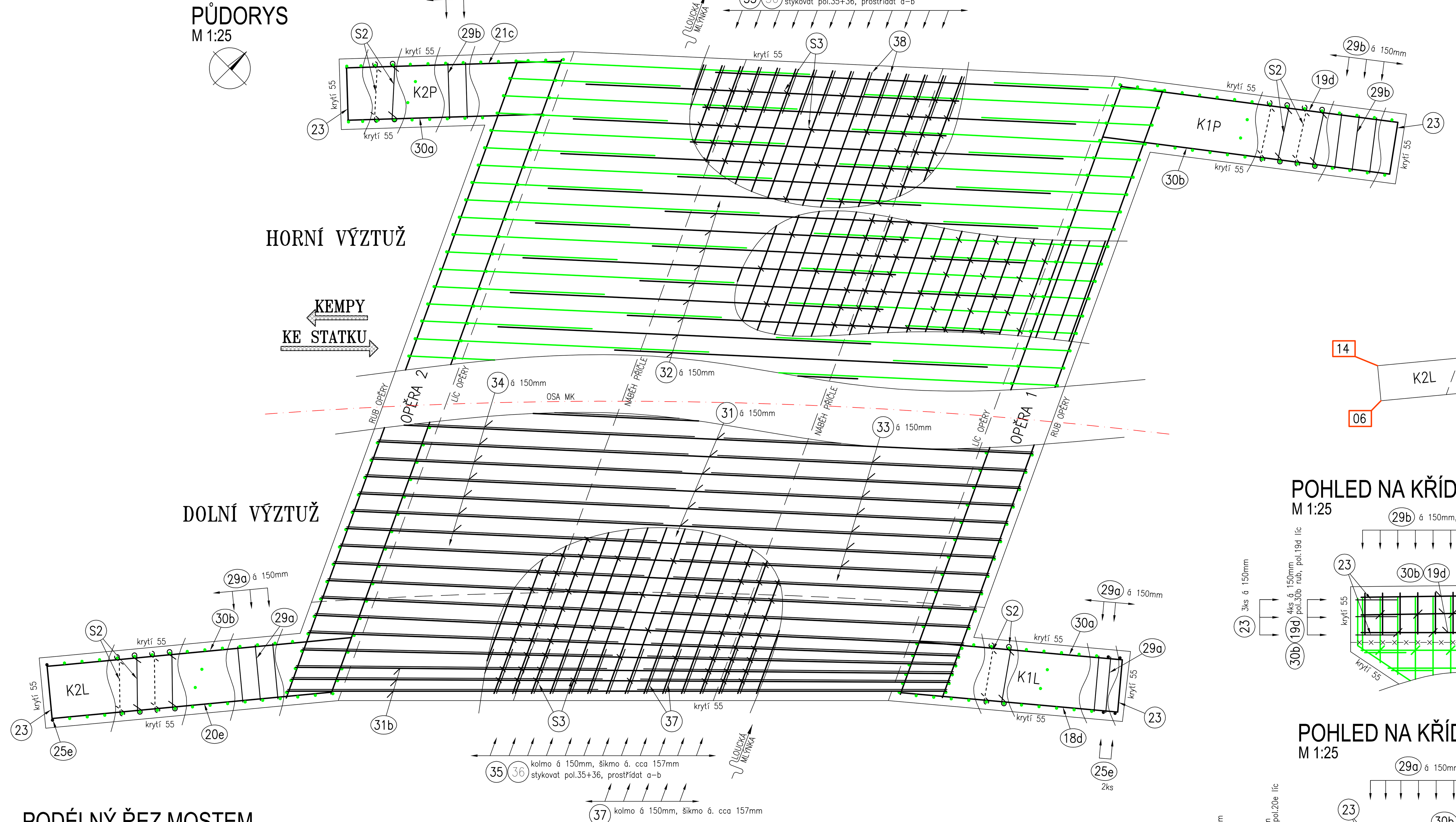

PŮDORYS - SCHÉMA VYTYČENÍ
M 1:50

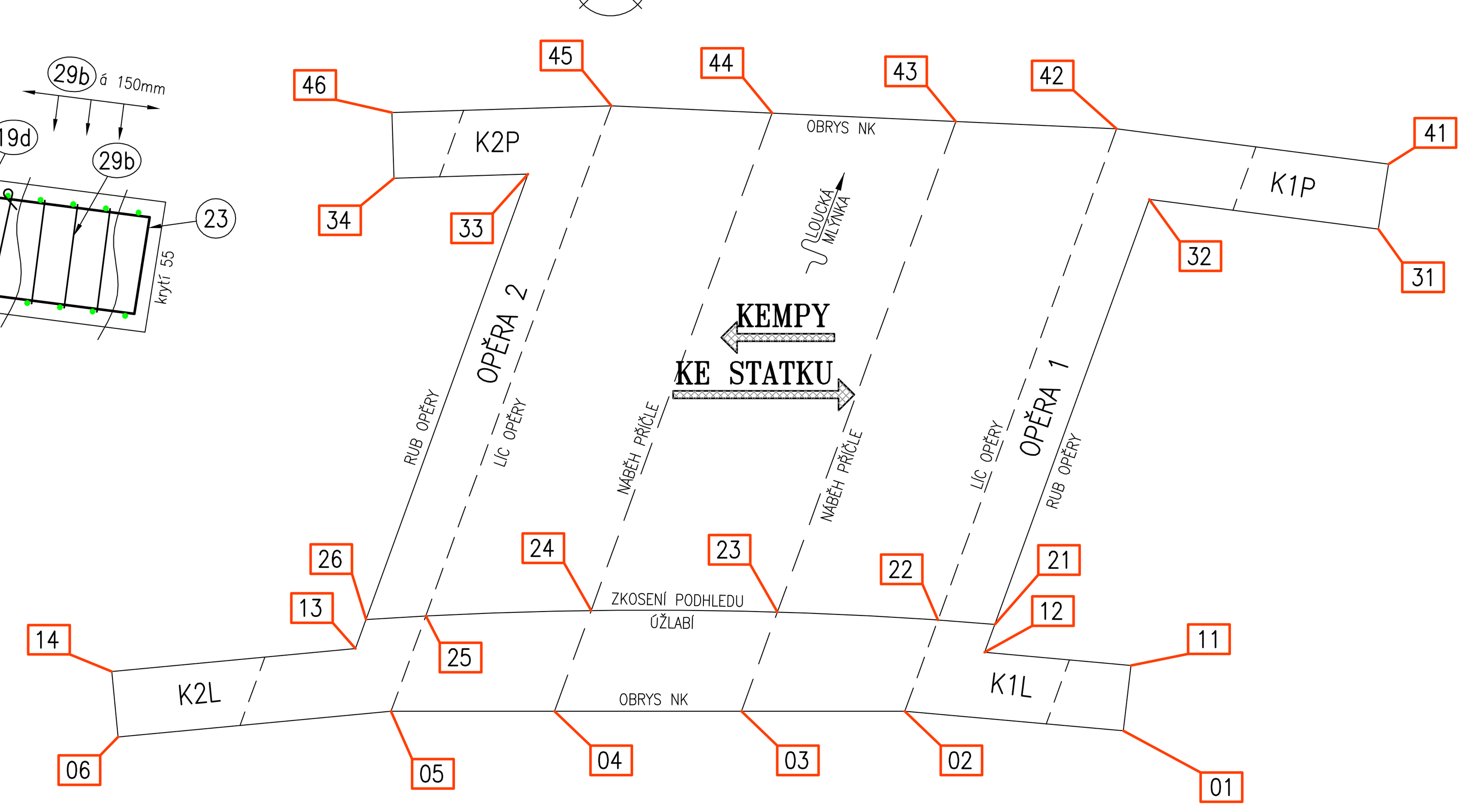

POHLED NA KŘÍDLO K1P / POHLED NA KŘÍDLO K1L / POHLED NA KŘÍDLO K2L / POHLED NA KŘÍDLO K2P
M 1:25

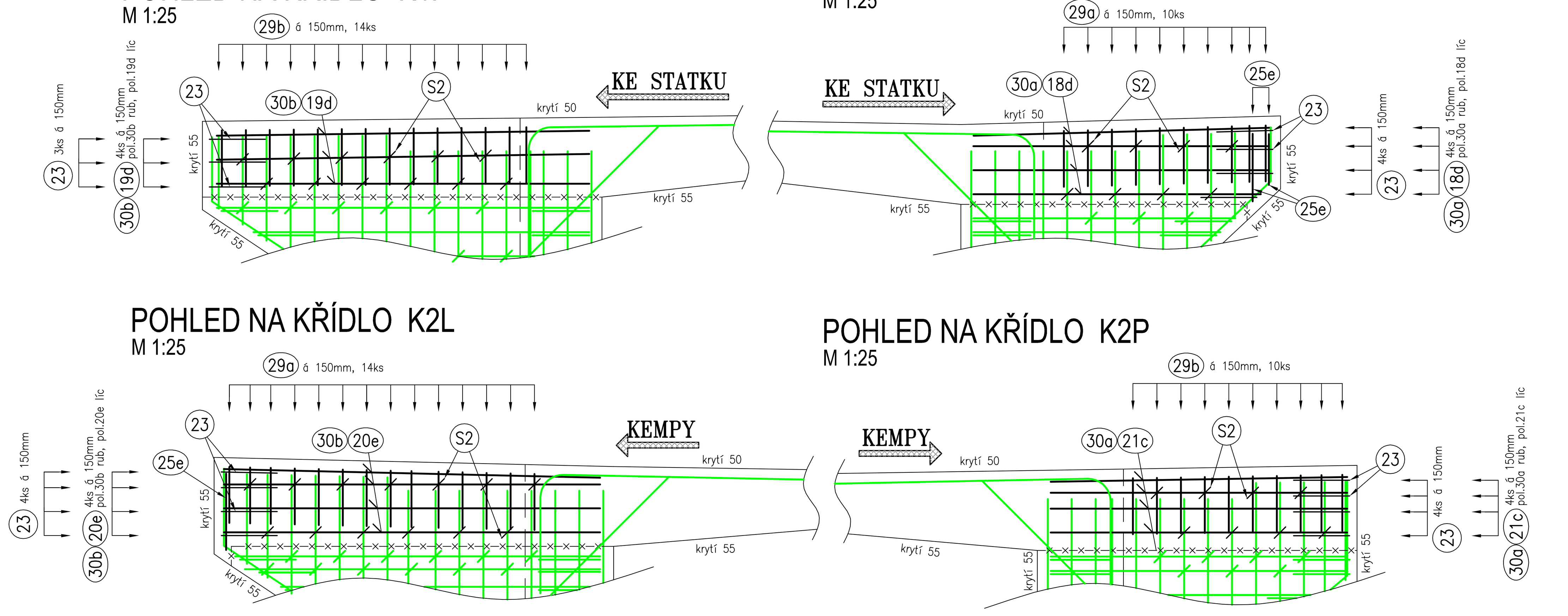

PODÉLNÝ ŘEZ MOSTEM
ŠIKMÝ, VE SMĚRU VÝZTUŽE
M 1:25

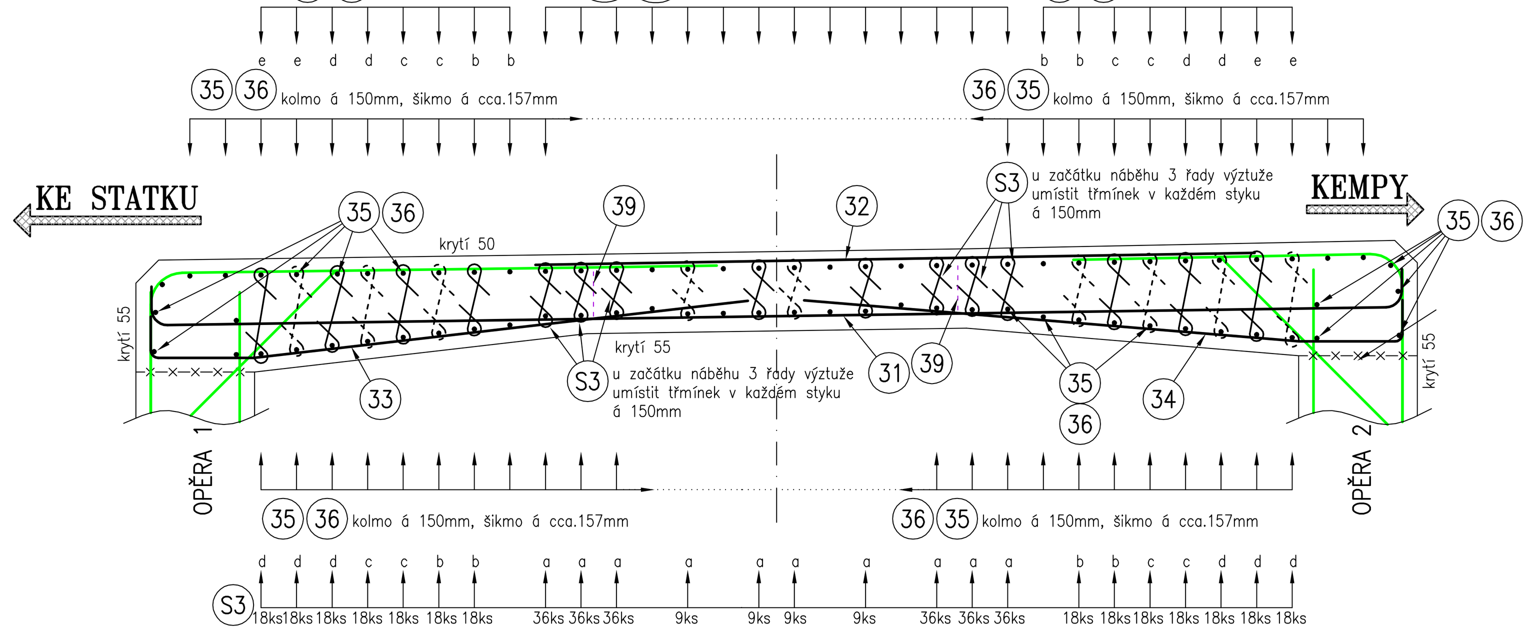

PŘÍČNÝ ŘEZ MOSTEM U OPĚRY 2 V POLI
ROVNOBĚŽNĚ S OPĚRAMI
M 1:25

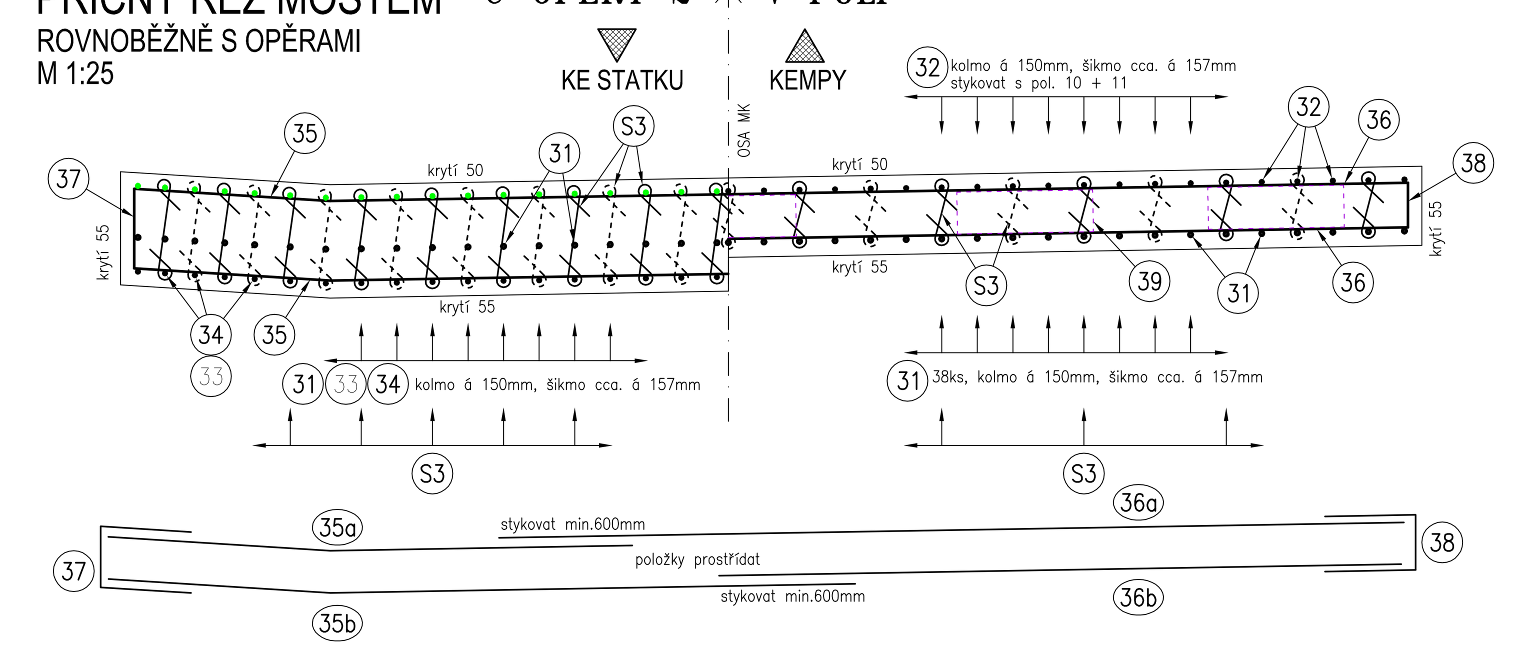

ŘEZ KŘÍDLEM
M1:25

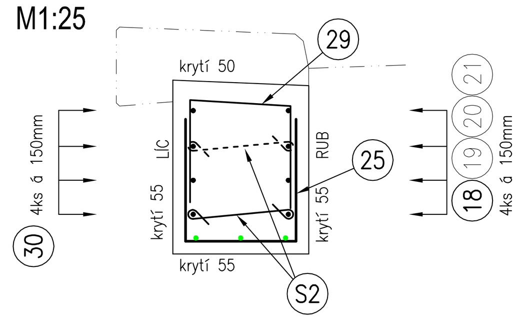

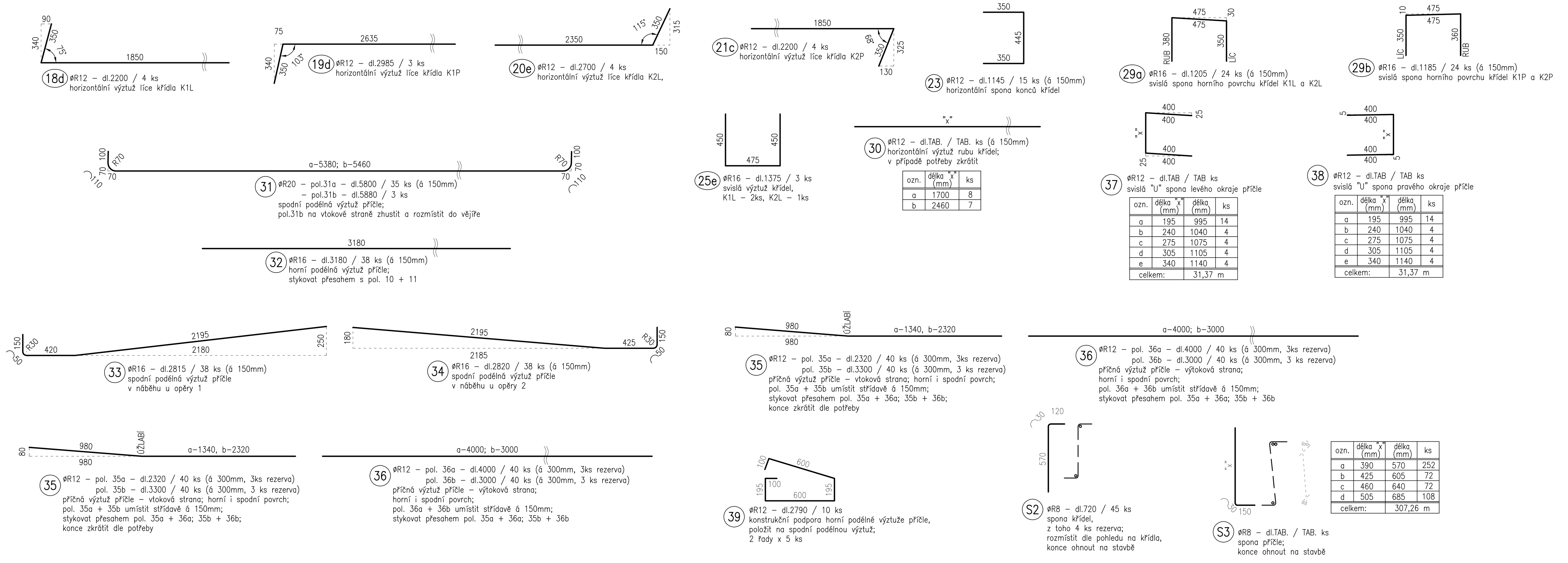

Pol. 30:

ozn.	délka "x" (mm)	ks
a	1700	8
b	2460	7

Pol. 37:

ozn.	délka "x" (mm)	délka (mm)	ks
a	195	995	14
b	240	1040	4
c	275	1075	4
d	305	1105	4
e	340	1140	4
celkem:		31,37 m	

Pol. 38:

ozn.	délka "x" (mm)	délka (mm)	ks
a	195	995	14
b	240	1040	4
c	275	1075	4
d	305	1105	4
e	340	1140	4
celkem:		31,37 m	

Pol. S3:

ozn.	délka "x" (mm)	délka (mm)	ks
a	390	570	252
b	425	605	72
c	460	640	72
d	505	685	108
celkem:		307,26 m	

TABULKA VÝZTUŽE - PŘÍČEL A KŘÍDLA:

POL.	R (mm)	DÉLKA (mm)	ks	CELKOVÁ DÉLKA (m) ϕ 8	ϕ 12	ϕ 16	ϕ 20
18d	12	2200	4	-	8,8	-	-
19d	12	2985	3	-	9,0	-	-
20e	12	2700	4	-	10,8	-	-
21c	12	2200	4	-	8,8	-	-
23	12	1145	15	-	17,2	-	-
25e	16	1375	3	-	-	4,1	-
29a	16	1205	24	-	-	28,9	-
29b	16	1185	24	-	-	28,4	-
30a	12	1700	8	-	13,6	-	-
30b	12	2460	7	-	17,2	-	-
31a	20	5800	35	-	-	-	203,0
31b	20	5880	3	-	-	-	17,6
32	16	3180	38	-	-	120,8	-
33	16	2815	38	-	-	107,0	-
34	16	2820	38	-	-	107,2	-
35a	12	2320	40	-	92,8	-	-
35b	12	3300	40	-	132,0	-	-
36a	12	4000	40	-	160,0	-	-
36b	12	3000	40	-	120,0	-	-
37	12	*	*	-	31,4	-	-
38	12	*	*	-	31,4	-	-
39	12	2790	10	-	27,9	-	-
spony							
S2	8	720	45	32,4	-	-	-
S3	8	*	*	307,3	-	-	-
		CELKEM		339,7	680,8	396,5	220,6
			kg/m	0,395	0,888	1,578	2,466
		CELKEM	kg	134,0	604,4	625,7	544,1
CELKOVÁ HMOTNOST			kg	1 908,3			

VYTYČENÍ - PŘÍČEL A KŘÍDLA:

Číslo bodu	S-JTSK [m] Y	X	B.p.v. [m.n.m.] Z dolní	Z horní	Popis
3. 01	449 141,870	1 108 214,430	252,910	253,365	Levý okraj NK a líc K1L a K2L
3. 02	449 143,399	1 108 215,719	252,815	253,315	
3. 03	449 144,448	1 108 216,777	252,990	253,340	
3. 04	449 145,647	1 108 217,985	253,020	253,370	
3. 05	449 146,696	1 108 219,043	252,895	253,395	
3. 06	449 148,282	1 108 220,975	252,845	253,450	
3. 11	449 142,244	1 108 213,961	252,910	253,330	rub K1L
3. 12	449 143,268	1 108 214,824	-	253,270	
3. 13	449 147,330	1 108 218,870	-	253,360	rub K2L
3. 14	449 148,745	1 108 220,595	252,845	253,415	
3. 21	449 143,384	1 108 214,579	-	253,250	úžlabí / lom podhledu NK
3. 22	449 143,777	1 108 214,918	252,760	253,260	
3. 23	449 144,859	1 108 215,906	252,930	253,280	
3. 24	449 146,064	1 108 217,100	252,955	253,305	
3. 25	449 147,090	1 108 218,206	252,835	253,335	
3. 26	449 147,450	1 108 218,615	-	253,345	
3. 31	449 143,482	1 108 209,559	252,780	253,320	rub K1P
3. 32	449 145,143	1 108 210,850	-	253,340	
3. 33	449 149,294	1 108 214,707	-	253,415	rub K2P
3. 34	449 150,128	1 108 215,601	252,710	253,435	
3. 41	449 143,836	1 108 209,074	252,780	253,335	Pravý okraj NK a líc K1P a K2P
3. 42	449 145,810	1 108 210,609	252,860	253,360	
3. 43	449 146,890	1 108 211,602	253,025	253,375	
3. 44	449 148,123	1 108 212,736	253,045	253,395	
3. 45	449 149,203	1 108 213,729	252,920	253,420	
3. 46	449 150,567	1 108 215,192	252,710	253,450	

PRŮMĚRY ZAKŘIVENÍ VÝZTUŽE
NEJMENŠÍ VNITŘNÍ PRŮMĚR D

PROFIL VÝZTUŽE ø	D
ø ≤ 16mm	4ø
ø > 16mm	7ø

SPECIFIKACE MATERIÁLŮ - PŘÍČEL A KŘÍDLA

BETON: $15,17\ m^3$ C30/37 - XF2, XD1

OCEL: 1,908 t B 500B (10 505.9)

KRYTÍ VÝZTUŽE BETONEM:

KRYTÍ (mm)	MINIMÁLNÍ	JMENOVITÉ
PŘÍČEL, KŘÍDLA – SPODNÍ, BOČNÍ	45	55
PŘÍČEL, KŘÍDLA – HORNÍ	40	50

XX VYTYČOVANÝ BOD

POZN:

- UVEDENÉ DÉLKY JSOU VZTAŽENY K OSE PRUTU, NEOZNAČENÉ ÚHLY JSOU 90°
- BETONÁŘSKÁ VÝZTUŽ U BEDNĚNÍ BUDE VYBAVENA NEVODIVÝMI DISTANČNÍMI TĚLÍSKY, KTERÉ ZAJISTÍ POŽADOVANÉ KRYTÍ
- NEOZNAČENÉ KRYTÍ VÝZTUŽE JE 55 mm
- OCHRANU POVRCHŮ BETONU SPODNÍ STAVBY VE STYKU SE ZEMINOU PROVÉST 1x PENETRAČNÍM NÁTĚREM A DVOJNÁSOBNÝM ASFALTOVÝM NÁTĚREM ZA STUDENA S OCHRANNOU DRENÁŽNÍ GEOTEXTILIÍ
- **VŠECHNY HRANY BUDOU ZKOSENY LIŠTOU 15/15, OSTRÉ HRANY SVISLÝCH KONSTRUKCÍ ZKOSIT MIN. 50/50 mm**
- **VYTYČOVACÍ BODY ZÁKLADU JSOU VE TVARU 3.XX, VE VÝKRESE JE UVEDENO POUZE POSLEDNÍ DVOJČÍSLÍ**

SO 201

Vedoucí projektant: Ing. Pavel Kurečka	Projektant: Ing. Martin Anděl	Kontroloval: Ing. Pavel Kurečka	Ing. Pavel Kurečka MOSTY s.r.o., Starobělská 3151/83, Ostrava 700 30, mobil 603 266 474, kurecka@mostykurecka.cz
Objednatel: SM Karviná		Datum	05/2021
Stavba (místo): DEMOLICE A VÝSTAVBA MOSTU M 59/9 PŘES LOUCKOU MLÝNKU U PILY V KARVINÉ - LOUKÁCH		Formát	10 A4
		Měřítko	1:25
Část / objekt: D.1.2 - Stavební část: SO 201 - Most ev.č. M 59/9		Účel	PDPS
		Č.zakázky	2020-26
Název: Příčel a křídla - výztuž, vytyčení		Č.soupravy	Č. výkresu 13